RUNTAL BRASIL
Fone (11) 2626-4645

SR2B201FU

MODULO LOGICO DISPLAY E RELOGIO 20ES 100240V

ficha técnica do produto

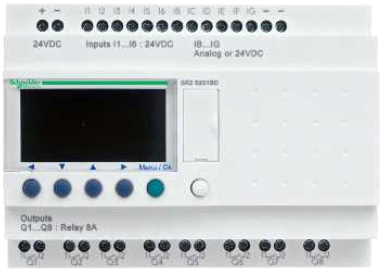

principal

Linha de produto	Zelio Logic
Tipo de produto ou componente	Relé inteligente compacto

Complementar

Visor local	Com
Número de linhas de esquema de controle	<= 200 com FBD programação 120 com escada programação
Tempo do ciclo	6...90 ms
Hora de backup	10 anos em Ue 25 °C
Desvio de relógio	6 s/mês em Ue 25 °C 12 min/ano em Ue 0...55 °C
Verificações	Memória do programa em cada inicialização
Tensão nominal de fornecimento [Us]	100..0,240 V
Limites de tensão de alimentação	85...264 V
Frequência de alimentação	50/60 Hz
Corrente de alimentação	100 mA em Ue 100 V (sem extensão) 50 mA em Ue 240 V (sem extensão)
Consumo de potência em VA	11 VA sem extensão
Tensão de isolamento	1780 V
Tipo de proteção	Contra inversão de terminais (instruções de controle não executadas)
Número de entrada digital	12
Tensão de entrada digital	100..0,240 V CA
Corrente de entrada digital	0.6 mA
Frequência de entrada digital	47..0,53 Hz 57..0,63 Hz
Estado 1 de tensão garantido	>= 79 V para entrada discreta
Estado de tensão 0 garantido	<= 40 V para entrada discreta
Estado de corrente 1 garantido	> 0.17 mA para entrada discreta
Estado de corrente 0 garantido	< 0.5 mA para entrada discreta
Impedância de entrada	350 kOhm[Espaço][Espaço](entrada discreta)
Número de saídas	8 relay output(s)
Limites da tensão de saída	24..0,250 V CA 5..0,30 V CC (saída de relé)
Tipo e composição dos contatos	Não para saída de relé
Corrente térmica de saída	8 A para as 8 saídas (saída de relé)
Durabilidade elétrica	500000 ciclos CA-12 em Ue 230 V, 1.5 A para saída de relé em conformidade com EN/IEC 60947-5-1 500000 ciclos CA-15 em Ue 230 V, 0.9 A para saída de relé em conformidade com EN/IEC 60947-5-1 500000 ciclos CC-12 em Ue 24 V, 1.5 A para saída de relé em conformidade com EN/IEC 60947-5-1 500000 ciclos CC-13 em Ue 24 V, 0.6 A para saída de relé em conformidade com EN/IEC 60947-5-1
Capacidade de comutação em mA	>= 10 mA em Ue 12 V (saída de relé)

As informações fornecidas neste documento contêm descrições gerais e / ou características técnicas do desempenho dos produtos.
A intenção desse documento não é substituir e não deve ser usado para determinar a adequação ou confiabilidade destes produtos para aplicações específicas do usuário.
É dever de qualquer usuário ou integrador realizar a análise de risco adequada e completa, avaliação e teste dos produtos no que diz respeito à aplicação específica relevante ou utilização.
Nem a Schneider Electric, nem qualquer uma de suas filiais ou subsidiárias devem ser responsabilizadas pelo uso indevido das informações aqui contidas.

Taxa de produção em Hz	0.1 Hz a Ie para saída de relé 10 Hz sem carga para saída de relé
Durabilidade mecânica	10000000 cycles saída de relé
[Uimp] tensão suportável de impulso nominal	4 kV em conformidade com EN/IEC 60947-1 e EN/IEC 60664-1
Relógio	Com
Tempo de resposta	10 ms (do estado 0 para o estado 1) para saída de relé 5 ms (do estado 1 para o estado o) para saída de relé 50 ms com escada programação (do estado 0 para o estado 1) para entrada discreta 50 ms com escada programação (do estado 1 para o estado o) para entrada discreta 50..0,255 ms com FBD programação (do estado 0 para o estado 1) para entrada discreta 50..0,255 ms com FBD programação (do estado 1 para o estado o) para entrada discreta
Conexões - terminais	Screw terminals, clamping capacity: 1 x 0.2...1 x 2.5 mm² AWG 25...AWG 14 semi-solid Screw terminals, clamping capacity: 1 x 0.2...1 x 2.5 mm² AWG 25...AWG 14 solid Terminais de parafuso, capacidade de fixação: 1 x 0,25...1 x 2,5 mm² AWG 24 ... 14 AWG flexível com extremidade do cabo Terminais de parafuso, capacidade de fixação: 2 x 0,2...2 x 1,5 mm² AWG 24 ... 16 AWG sólido Screw terminals, clamping capacity: 2 x 0.25...2 x 0.75 mm² AWG 24...AWG 18 flexible with cable end
Torque de aperto	0.5 N.m
Categoria de sobretensão	III em conformidade com EN/IEC 60664-1
Peso do produto	0.38 kg

Ambiente

imunidade a microquebras	<= 1 ms
certificações do produto	CSA C-Tick GL GOST UL
padrões	EN/IEC 60068-2-27 Ea EN/IEC 60068-2-6 Fc EN/IEC 61000-4-11 EN/IEC 61000-4-12 EN/IEC 61000-4-2, nível 3 EN/IEC 61000-4-3 EN/IEC 61000-4-4, nível 3 EN/IEC 61000-4-5 EN/IEC 61000-4-6, nível 3
grau de proteção IP	IP20 (bloco terminal) em conformidade com IEC 60529 IP40 (painel frontal) em conformidade com IEC 60529
característica ambiental	Diretiva CEM em conformidade com EN/IEC 61000-6-2 Diretiva CEM em conformidade com EN/IEC 61000-6-3 Diretiva CEM em conformidade com EN/IEC 61000-6-4 Diretiva CEM em conformidade com EN/IEC 61131-2 zona B Diretiva baixa tensão em conformidade com EN/IEC 61131-2
perturbação com radiação/conduzida	Classe B em conformidade com EN 55022-11 grupo 1
graus de poluição	2 em conformidade com EN/IEC 61131-2
temperatura ambiente do ar para funcionamento	-20...40 °C em invólucro não ventilado em conformidade com IEC 60068-2-1 e IEC 60068-2-2 -20...55 °C em conformidade com IEC 60068-2-1 e IEC 60068-2-2
temperatura ambiente do ar para armazenamento	-40...70 °C
altitude de funcionamento	2000 m
transporte de altitude	<= 3048 m
umidade relativa	95 % sem condensação ou goteira

Contractual warranty

Período	18 meses

Compact and Modular Smart Relays

Mounting on 35 mm/1.38 in. DIN Rail

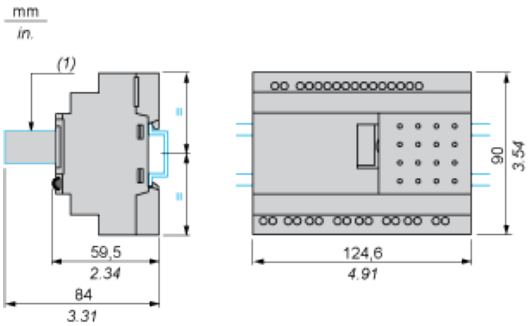

(1) With SR2USB01 or SR2BTC01

Screw Fixing (Retractable Lugs)

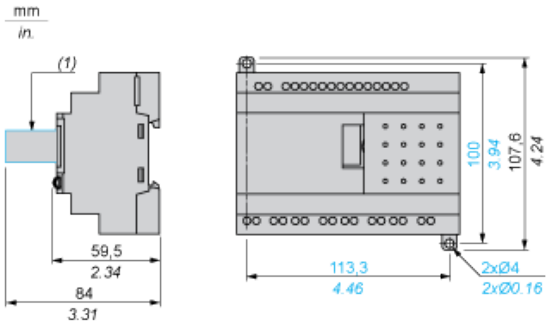

(1) With SR2USB01 or SR2BTC01

Position of Display

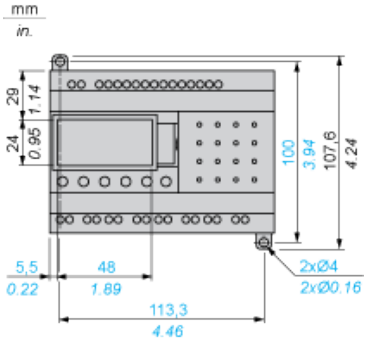

Connection of Smart Relays on AC Supply

SR••••1B, SR••••1FU

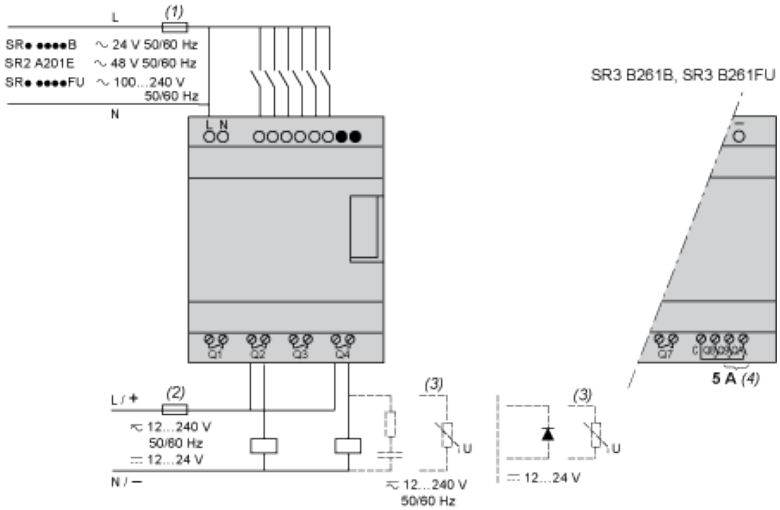

(1) 1 A quick-blow fuse or circuit-breaker.

(2) Fuse or circuit-breaker.

(3) Inductive load.

(4) Q9 and QA: 5 A (max. current in terminal C: 10 A).

With Discrete I/O Extension Module

SR3B•••B + SR3XT•••B, SR3B•••FU + SR3XT•••FU

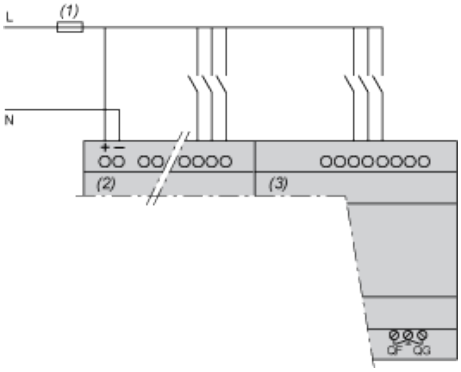

(1) 1 A quick-blow fuse or circuit-breaker.

QF and QG: 5 A for SR3XT141••

Compact and Modular Smart Relays

Electrical Durability of Relay Outputs

(in millions of operating cycles, conforming to IEC/EN 60947-5-1)

AC-12 (1)

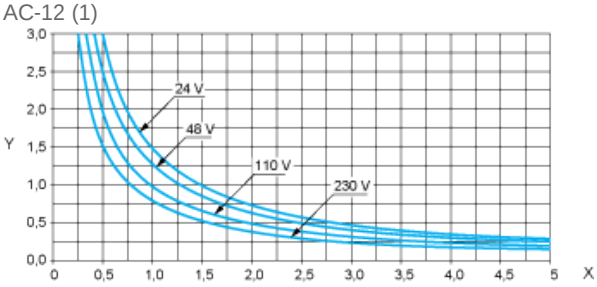

X: Current (A)

Y: Millions of operating cycles

(1) AC-12: switching resistive loads and opto-coupler isolated solid-state loads, cos ≥ 0.9.

AC-14 (1)

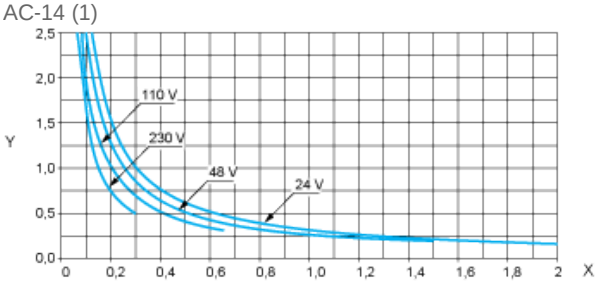

X: Current (A)

Y: Millions of operating cycles

(1) AC-14: switching small electromagnetic loads ≤ 72 VA, make: cos = 0.3, break: cos = 0.3.

AC-15 (1)

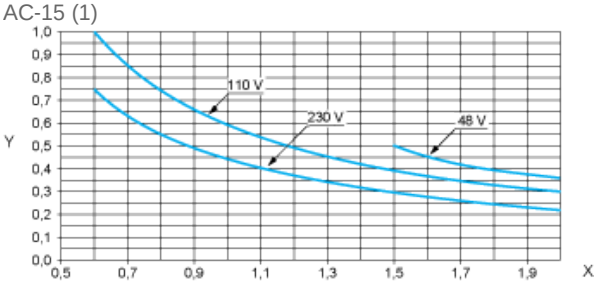

X: Current (A)

Y: Millions of operating cycles

(1) AC-15: switching electromagnetic loads ≥ 72 VA, make: cos = 0.7, break: cos = 0.4.