ficha técnica do produto
Características

RUNTAL BRASIL (11) 2626-4645

XCKN2518G11

FIM DE CURSO PLASTICO NA+NF ALAVANCA ROL

principal

Linha de produto	OsiSense XC
Nome da série	Formato padrão
Tipo de produto ou componente	Interruptor de fim de curso
Nome abreviado do dispositivo	XCKN
Design do sensor	Forma A compacto
Tipo de corpo	Fixo
Tipo de cabeça	Cabeça giratória
Material	Plástico
Material do corpo	Plástico
Material da cabeça	Plástico
Modo de fixação	Pelo corpo
Movimento da cabeça de funcionamento	Giratório
Tipo de operador	Alavanca de rolamento de retorno por mola termoplástica
Tipo de abordagem	Abordagem lateral 2 sentidos
Entrada de cabo	1 entrada roscada para bucim Pg 11
Número de polos	2
Tipo e composição dos contatos	1 NF + 1 NA
Operação dos contatos	Abertura lenta, break before make

Complementar

Calhas	24/40 mm
Atuação do interruptor	Por came de 30°
Conexão elétrica	Terminais de braçadeiras roscadas, capacidade de Fixação: 1 x 0,5...2 x 2,5 mm²
Forma de isolamento de contatos	Zb
Abertura positiva	Com
Torque mínimo de abertura positiva	0.15 N.m
Torque mínimo de disparo	0.1 N.m
Velocidade de atuação máxima	1.5 m/s
Designação de código de contato	R300, CC-13 (Ue = 250 V, Ie = 0.1 A) em conformidade com EN/IEC 60947-5-1 apêndice A A300, CA-15 (Ue = 240 V, Ie = 3 A) , Ithe = 10 A em conformidade com EN/IEC 60947-5-1 apêndice A
[Ui] tensão de isolamento nominal	500 V grau de poluição 3 em conformidade com IEC 60947-1 300 V em conformidade com UL 508 300 V em conformidade com CSA C22.2 No 14
[Uimp] tensão suportável de impulso nominal	6 kV em conformidade com IEC 60664 6 kV para IEC 60947-1
Proteção contra curto-circuito	10 A fusível do cartucho tipo gG
Durabilidade elétrica	5000000 ciclos, CC-13, 120 V, 4 W, taxa de funcionamento: <= 60 cic/mn, fator de carga: 0.5 em conformidade com IEC 60947-5-1, apêndice C 5000000 ciclos, CC-13, 24 V, 10 W, taxa de funcionamento: <= 60 cic/mn, fator de carga: 0.5 em conformidade com IEC 60947-5-1, apêndice C 5000000 ciclos, CC-13, 48 V, 7 W, taxa de funcionamento: <= 60 cic/mn, fator de carga: 0.5 em conformidade com IEC 60947-5-1, apêndice C
Durabilidade mecânica	10000000 ciclos
Largura	30 mm
Altura	108 mm

As informações fornecidas neste documento contêm descrições gerais e / ou características técnicas do desempenho dos produtos.
A intenção desse documento não é substituir e não deve ser usado para determinar a adequação ou confiabilidade destes produtos para aplicações específicas do usuário.
É dever de qualquer usuário ou integrador realizar a análise de risco adequada e completa, avaliação e teste dos produtos no que diz respeito à aplicação específica relevante ou utilização.
Nem a Schneider Electric, nem qualquer uma de suas filiais ou subsidiárias devem ser responsabilizadas pelo uso indevido das informações aqui contidas.

Profundidade	44.5 mm
Peso do produto	0.175 kg
Descrição de terminais ISO nº 1	(13-14)NA (21-22)NA

Ambiente

resistência ao choque	50 gn (Duração = 11 ms) para IEC 60068-2-27
resistência à vibração	25 gn (f = 10...500 Hz) em conformidade com IEC 60068-2-6
grau de proteção IP	IP65 para IEC 60529
grau de proteção IK	IK04 para EN 50102
categoria de sobretensão	Classe II para IEC 61140 Classe II para NF C 20-030
temperatura ambiente do ar para funcionamento	-25...70 °C
temperatura ambiente do ar para armazenamento	-40...70 °C
tratamento de proteção	TC
certificações do produto	CCC CSA UL
padrões	EN 60204-1 EN 60947-5-1 IEC 60204-1 IEC 60947-5-1 UL 508 CSA C22.2 No 14

Oferta sustentável

Status de oferta sustentável	Produto Green Premium
RoHS	Conforme - from 0953 - Schneider Electric declaration of conformity
REACh	Reference not containing SVHC above the threshold
Perfil ambiental do produto	Disponível
Instruções sobre final de vida de produto	Não necessita de operação de reciclagem específica

Contractual warranty

Período	18 meses

Dimensions

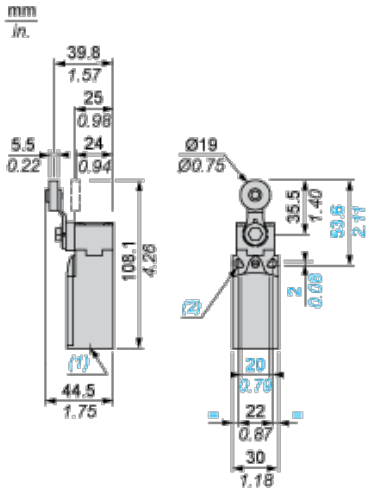

(1) 1 tapped entry for Pg 11 cable gland

(2) Ø: 2 elongated holes Ø 4.3 x 6.3 on 22 mm centres, 2 holes Ø 4.3 on 20 mm centres.

Mounting with Cable Entry

Position of Cable Gland

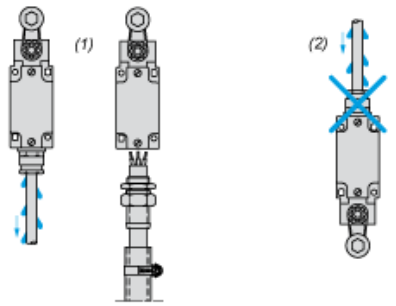

(1) Recommended

(2) To be avoided

Mounting with Rotary Heads and Levers

Type of Cam

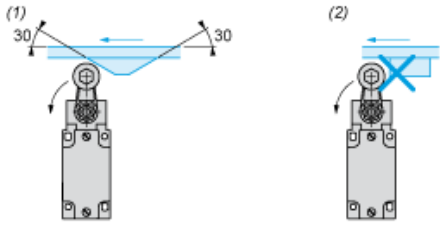

(1) Recommended

(2) To be avoided

Wiring Diagram

2-pole N/C + N/O Break before Make, Slow Break

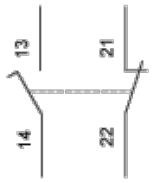

Characteristics of Actuation

Switch Actuation by 30° Cam

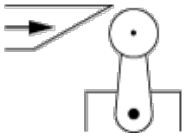

Functionnal Diagram

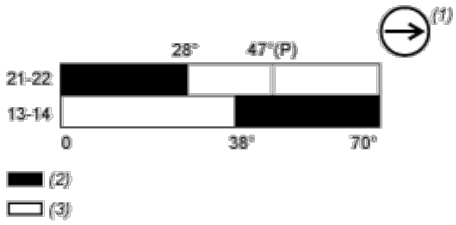

(P) Positive opening point

(1) NC contact with positive opening operation

(2) Closed

(3) Open