ficha técnica do produto
Características

RUNTAL BRASIL (11) 2626-4645

XMLB010B2C11

PRESSOSTATO 0.7/10 BAR 160C

principal

Linha de produto	OsiSense XM
Tipo de produto ou componente	Sensor de pressão eletromecânico
Tipo do sensor de pressão	Sensor de pressão eletromecânico
Nome abreviado do dispositivo	XMLB
Tamanho do sensor de pressão	10 bar
Fluido controlado	Ar (0...160 °C) Água limpa (0...160 °C) Óleo hidráulico (0...160 °C)
Tipo de conexão de fluido	G 1/4 (fêmea) para ISO 228
Conexão elétrica	1 conector macho EN 175301-803-A (ex DIN43650) 4 pinos
Tipo e composição dos contatos	1 F/A
Aplicação específica do produto	-
Tipo de operação do pressostato	Regulação entre 2 limiares
Tipo de circuito elétrico	Circuito de controle
Tipo de escala	Diferencial ajustável
Visor local	Com
Escala ajustável para chavear no aumento da pressão	0.7...10 bar
Linha ajustável de ponto de comutação na queda de pressão	0.13...9.15 bar
Máximo diferencial possível em alta definição	7.5 bar
Máxima pressão acidental permitida	22.5 bar
Pressão de destruição	45 bar
Atuador de pressão	Diagrama
Materiais em contato com líquidos	Latão FPM, FKM
Material do invólucro	Liga de zinco
[In] corrente nominal	3 A, B300, CA-15 (Ue = 120 V) em conformidade com EN/IEC 60947-5-1 1.5 A, B300, CA-15 (Ue = 240 V) em conformidade com EN/IEC 60947-5-1 0.1 A, R300, CC-13 (Ue = 250 V) em conformidade com EN/IEC 60947-5-1

Complementar

Mínimo diferencial possível em definição baixa	0.57 bar (+/- 0,05 bar)
Mínimo diferencial possível em definição elevada	0.85 bar (- 0,1 bar; + 0,15 bar)
Pressão máxima permitida – por ciclo	12.5 bar
Tipo de bloco de terminais	4 terminais
Taxa de funcionamento	<= 120 cic/mn em Ue > 0 °C
Precisão de repetição	< 2 %
[Ui] tensão de isolamento nominal	500 V em conformidade com EN/IEC 60947-1 300 V em conformidade com UL 508 300 V em conformidade com CSA C22.2 No 14
[Uimp] tensão suportável de impulso nominal	6 kV para EN/IEC 60947-1
Funcionamento dos contatos auxiliares	Ação rápida
Material de contatos	Contatos de prata
Resistência entre terminais	< 25 mOhm em conformidade com IEC 255-7, categoria 3

As informações fornecidas neste documento contêm descrições gerais e / ou características técnicas do desempenho dos produtos.
A intenção desse documento não é substituir e não deve ser usado para determinar a adequação ou confiabilidade destes produtos para aplicações específicas do usuário.
É dever de qualquer usuário ou integrador realizar a análise de risco adequada e completa, avaliação e teste dos produtos no que diz respeito à aplicação específica relevante ou utilização.
Nem a Schneider Electric, nem qualquer uma de suas filiais ou subsidiárias devem ser responsabilizadas pelo uso indevido das informações aqui contidas.

	< 25 mOhm em conformidade com NF C 93-050 método A
Proteção contra curto-circuito	10 A fusível do cartucho tipo gG (gl)
Durabilidade mecânica	5000000 ciclos
Definição	Externo
Altura	113 mm
Profundidade	75 mm
Largura	35 mm
Peso do produto	0.735 kg

Ambiente

padrões	CE EN/IEC 60947-5-1 UL 508 CSA C22.2 No 14
certificações do produto	BV CCC CSA LROS (Lloyds register of shipping) UL EAC
tratamento de proteção	TC (versão padrão)
temperatura ambiente do ar para funcionamento	-25...70 °C
temperatura ambiente do ar para armazenamento	-40...70 °C
posição de funcionamento	Qualquer posição
resistência à vibração	4 gn (f = 30...500 Hz) em conformidade com IEC 60068-2-6
resistência ao choque	50 gn para IEC 60068-2-27
classe de proteção contra choques elétricos	Classe I para IEC 1140 Classe I para IEC 536 Classe I para NF C 20-030
grau de proteção IP	IP65 para EN/IEC 60529

Oferta sustentável

Status de oferta sustentável	Produto Green Premium
RoHS	Conforme - from 928 - Schneider Electric declaration of conformity
REACh	Reference not containing SVHC above the threshold
Instruções sobre final de vida de produto	Não necessita de operação de reciclagem específica

Contractual warranty

Período	18 meses

Dimensions

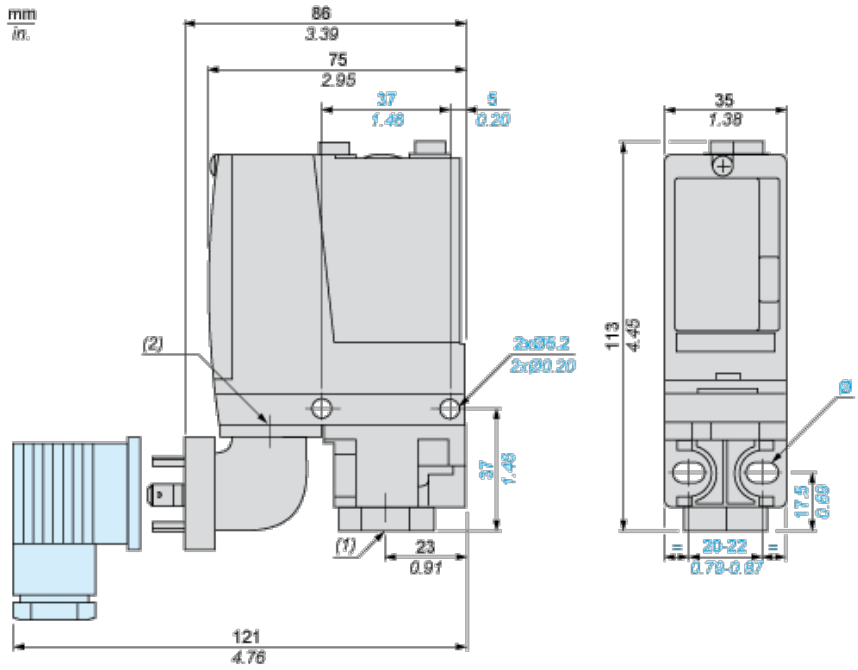

(1) 1 fluid entry, tapped G1/4 (BSP female)

(2) EN 175301-803-A connector

Ø : 2 elongated holes Ø 5.2 x 6.7

Wiring Diagram

Terminal Model

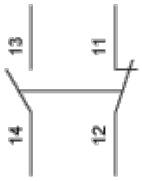

Wiring Diagram

Vacuum Switch Connector Pin View

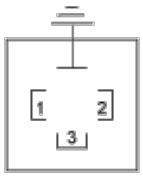

(1) 11 and 13

(2) 12

(3) 14

Operating Curves

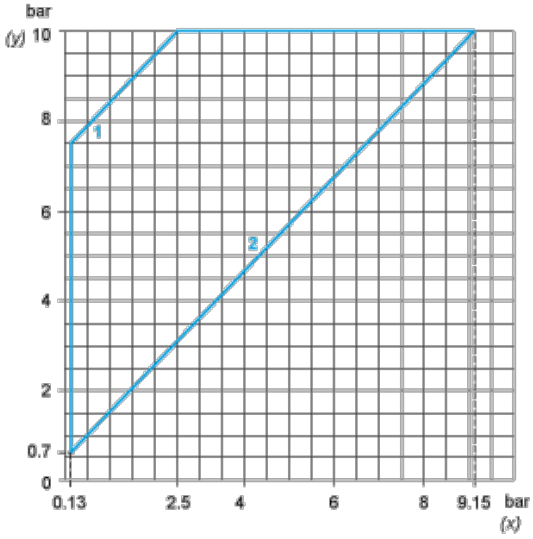

(y) Rising pressure
(x) Falling pressure
1 : Maximum differential
2 : Minimum differential

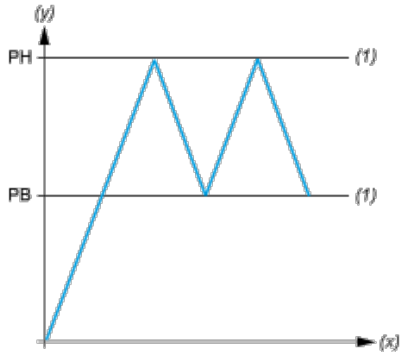

(y) Pressure
(x) Time
(1) Adjustable value
PH : High point
PB : Below point