*ficha técnica do produto*
*Características*

# RUNTAL BRASIL (11) 2626-4645
# XVGB2
COLUNA LUMINOSA 2 ELEM.LED D60MM IP23 24VCA CC TUBO E SUP. EM L VM VD

## principal

| | |
|---|---|
| Linha de produto | XVG Harmony |
| Tipo de produto ou componente | Completa de pré-fio de luz torre monolítica |
| Tipo de unidade de conjunto de indicadores ou indicadores luminosos | 2 unidades iluminadas |
| Material | PC (UL94 V-2) globe<br>ABS (UL94HB) tube body<br>Aluminium tube |
| Diâmetro de montagem | 60 mm |
| Nome do componente | XVG |
| Montagem do dispositivo | Tubo com L bracket |
| Fonte de luz | LED steady green<br>LED steady red |
| Bloco luminoso colorido | Vermelho verde |
| Tipo base do conjunto de indicadores | Base sem buzzer |

## Complementar

| | |
|---|---|
| Tensão nominal de fornecimento [Us] | 24 V 24 V CA/CC CA/CC |
| Seção transversal do cabo | 0.33 mm² |
| [Uimp] tensão suportável de impulso nominal | 0.5 kV |
| Consumo de corrente | 68 mA |
| Consumo de energia | 1.6 W |
| Frequência fundamental | 2,64 kHz |
| Peso do produto | 0,42 kg |

## Ambiente

| | |
|---|---|
| certificações do produto | CE |
| temperatura ambiente do ar para armazenamento | -35...70 °C |
| temperatura ambiente do ar para funcionamento | -10...50 °C |
| grau de proteção IP | IP23 |

## Oferta sustentável

| | |
|---|---|
| Status de oferta sustentável | Produto Não Green Premium |
| RoHS | Conforme - from 0844 - Schneider Electric declaration of conformity |
| REACh | Reference not containing SVHC above the threshold |

## Contractual warranty

| | |
|---|---|
| Período | 18 meses |

## Dimensions

As informações fornecidas neste documento contêm descrições gerais e / ou características técnicas do desempenho dos produtos.
A intenção desse documento não é substituir e não deve ser usado para determinar a adequação ou confiabilidade destes produtos para aplicações específicas do usuário.
É dever de qualquer usuário ou integrador realizar a análise de risco adequada e completa, avaliação e teste dos produtos no que diz respeito à aplicação específica relevante ou utilização.
Nem a Schneider Electric, nem qualquer uma de suas filiais ou subsidiárias devem ser responsabilizadas pelo uso indevido das informações aqui contidas.

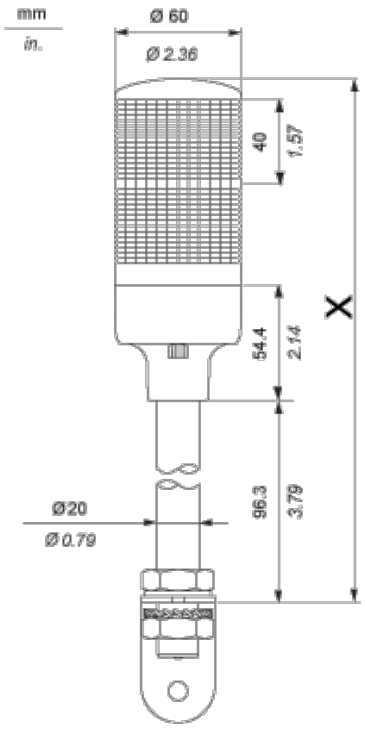


## Mounting

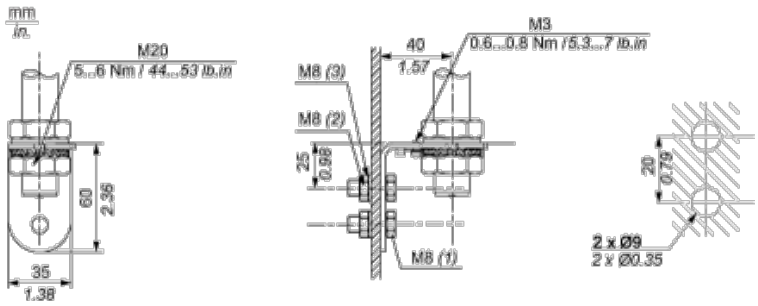


**(1)** Thickness +10 mm/0.39 in

**(2)** Hexagon Nut

**(3)** Washer

## Wiring

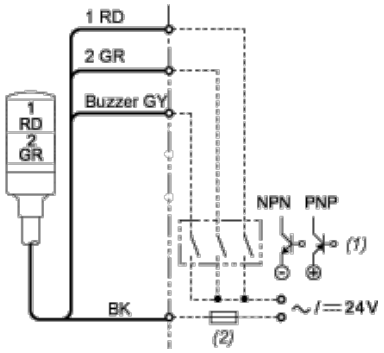


**(1)** “ON” for lighting and/or applying continuous sound.

**(2)** Fuse (rated current: 0.5 A)